KARTA KATALOGOWA

PX294

PxLine Mini

Opis lampy

PxLine Mini to lampa LED do oświetlania ekspozycji oraz detali architektonicznych

Model nie posiada wbudowanego driver'a DMX ani zasilacza. Lampa znajduje zastosowanie w instalacjach, gdzie wymagane jest jednolite, stałe światło.
W PX294 zastosowano wydajne diody LED, które zapewniają wiele wariantów kolorystycznych oraz osiąganie różnych jasności. Lampa posiada 7, 14 lub 21 diod LED (w zależności od wersji) zasilanych napięciowo z 24V DC (z zewnętrznego zasilacza).

Urządzenie jest produkowane w wielu wersjach z różnymi kolorami emitowanego światła: biały zimny, biały neutralny i biały ciepły. Dodatkowo minimalistyczny wygląd obudowy sprawia, że jest to idealne rozwiązanie do oświetlania każdego rodzaju wnętrz lub ekspozycji. Maksymalna moc całej lampy PX294 wynosi 25,2 W dla wersji wyposażonej w 21 diod LED.

Każda z wersji może być wyposażona w optykę o kątach rozsyłu strumienia świetlnego 16, 23, 45 stopni lub soczewek eliptycznych (45x20 stopni). Lampa przeznaczona wyłącznie do pracy wewnątrz budynków.
Standardowo lampa wyposażona jest w przewód o długości 2m.
Mocowanie lampy jest sprzedawane osobno i dobierane zgodnie z wymaganiami klienta.

Dane Techniczne

Numer katalogowy:	PX294
Ilość diod:	7, 14 lub 21
Rodzaj diod:	Osram® SSL 80
Kąt soczewek:	16°, 23°, 45°, EL(eliptyczna 45x20°)
Kolory światła:	biały ciepły, zimny lub neutralny
Sterowanie:	PWM
Zasilanie:	24V DC
Materiał obudowy:	aluminium
Klasa szczelności obudowy:	IP 42
Wymiary (bez nóżek):	Średnica: 24 mm

Wersja lampy	**7 LED**	**14 LED**	**21 LED**
Max. pobór mocy	8,4 W	16,8 W	25,2 W
Jasność	700 lm	1400 lm	2100 lm
Masa	0,23 kg	0,46 kg	0,7 kg
Długość lampy	355 mm	655 mm	955 mm

KONSOLE TEATRALNE I ESTRADOWE CYFROWE ŚCIEMNIACZE MOCY SYSTEM DMX STEROWNIKI ARCHITEKTONICZNE OŚWIETLENIE LEDR

Podłęże 654
32-003 Podłęże

tel: 12 626 46 92
fax: 12 626 46 94

e-mail: info@pxm.pl
http://www.pxm.pl

Dodatkowe informacje

Poniżej znajduje się opis oznaczeń modeli PX294 i ich objaśnienie:

PX294-XX-YYY-ZZ

XX - kąt soczewki
- 16 - 16°
- 23 - 23°
- 45 - 45°
- EL - eliptyczna (45° x 20°)

YYY - kolory diod LED
- C - biały zimny
- N - biały neutralny
- W - biały ciepły

ZZ - ilość diod LED
- 07 - 7 diod LED (długość 35,5 cm)
- 14 - 14 diod LED (długość 65,5 cm)
- 21 - 21 diod LED (długość 95,5 cm)

Przykład oznaczenia lampy:

PX294 - 40 - NNN - 14

Uchwyt krótki (PY294-S)
Do zamontowania na ścianie, do oświetlenia poziomych powierzchni w pobliżu ściany. Przewód doprowadzany jest wgłębieniem w ramieniu. Istnieje możliwość zamaskowania przewodu.

Uchwyt długi (PY294-L)
Idealne do oświetlania obrazów i tablic. Przewód doprowadzany jest wgłębieniem w ramieniu. Istnieje możliwość zamaskowania przewodu.

Uchwyt ruchomy (PY294-W)
Umożliwia regulację kąta padania światła w zakresie od 0 do 180

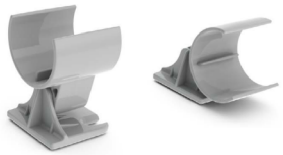

Rysunek Techniczny

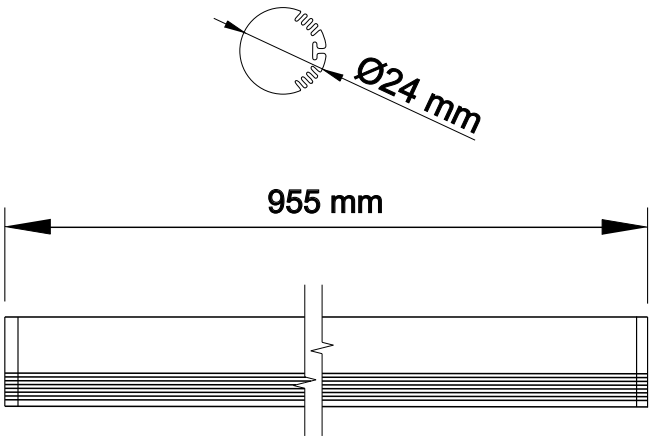

Podłęże 654
32-003 Podłęże
tel: 12 626 46 92
fax: 12 626 46 94
e-mail: info@pxm.pl
http://www.pxm.pl